FORZA
TUBE Z+

Ficha técnica

FORZA Laser

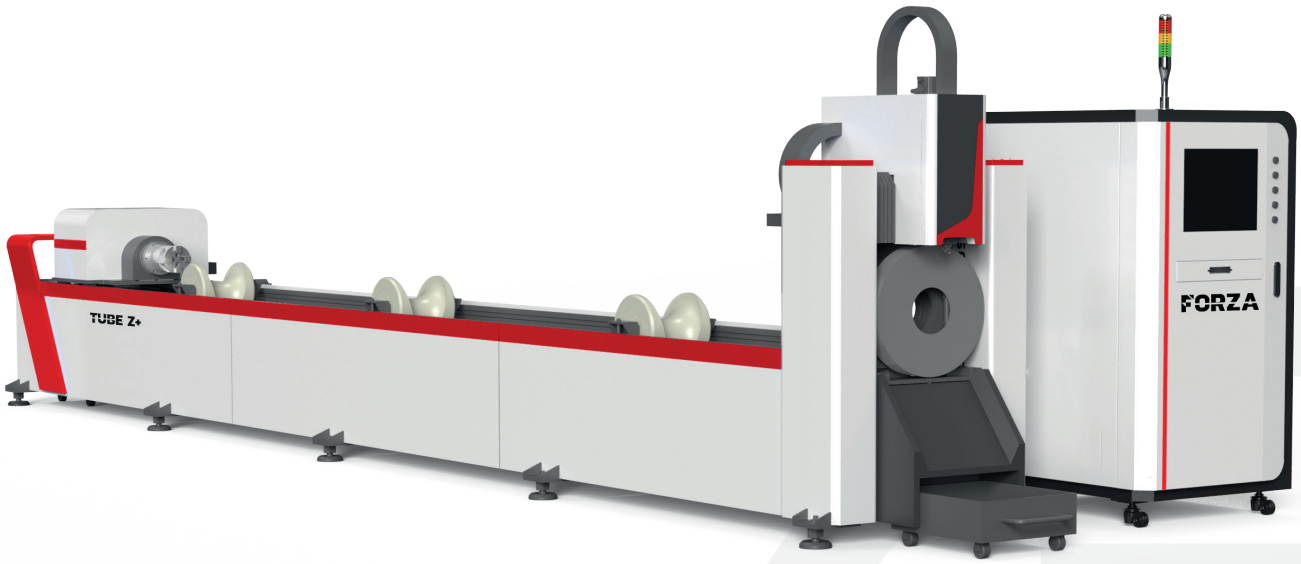

FORZA TUBE Z+

Cortadora láser para tubos y perfiles de hasta 6 metros.

CORTE / MARCADO

La cortadora láser TUBE Z+ es ideal para aplicaciones de tubería delgada y perfiles hasta 160mm de diámetro, puede cortar aluminio, acero inoxidable, acero negro, latón y cobre.

Una cortadora láser CNC para aquellas empresas que requieren producción continua, excelente velocidad de corte y fiabilidad para trabajar 24/7. Puede crear pequeños detalles de hasta 0.5mm en tubería de hasta 6 metros de longitud.

Equipada con un láser de fibra y cabezal profesional puede cortar tubería cuadrada o redonda, perfiles tipo C, IPE, T y otros. Ideal para trabajar en aluminio, acero inoxidable, acero negro, latón y otros metales.

Características puntuales

Características	Detalle
Modelo	FORZA TUBE Z+
Diámetro de tubería a trabajar	10 mm – 160 mm
Potencia nominal del láser Fibra	1500W / 3000W / 6000W
Aceleración máxima	1.2G
Longitud máxima de tubería	6000 mm
Longitud de tubo mínima para corte	80 mm

Caracteristicas generales

Características	Detalle
Modelo	FORZA TUBE Z+
Tipos de trabajo	CORTE / MARCADO
Potencia nominal del láser Fibra	1500W / 3000W / 6000W
Tipo de láser/Tecnología láser	Láser Fibra 1064nm ±
Tipo de operación	Por pulsos CW
Rango de potencia de trabajo del láser Fibra	10%-100% (±0.05%)
Estabilidad a la potencia de salida	± 1%
Frecuencia de trabajo	1– 5000Hz
Diámetro máximo de tubería a cortar*	160 mm
Diámetro mínimo de tubería a cortar	10 mm
Tamaño de perfil máximo circunscrito**	160 mm
Longitud máxima de corte de tubería	6000mm
Longitud máxima de tubería como soporte	7000mm
Longitud mínima de tubería para corte	>8 0mm
Longitud de pérdida por soporte de tubería	80mm
Peso de carga máximo permitido	120Kg
Altura máxima del eje Z	140mm
Precisión de movimiento XY	±0.15 mm
Repetibilidad de posición XY	±0.05 mm
Resolución de movimiento XY	±0.01 mm
Velocidad máxima de desplazamiento X	50m/ min
Velocidad máxima de alimentación Y2	60m/min
Velocidad máxima de rotación eje A	120rev/min

Tipo de gas para usar en corte	Nitrógeno / Oxígeno / Aire
Consumo de gas promedio en corte***	5-200L/min
Ciclo de trabajo	Láser continuo 5 horas
Láser de previsualización rojo	200μW
Ancho del haz de luz	100μm
Método de refrigeración	Chiller por Agua destilada con Anti - freezer
Control de mando principal	Cabina de control con software
Control de mando wifi	Control de mano
Consumo de energía	25KW / 31KW / 37KW
Voltaje de trabajo	220V-400V 3ph 50Hz - 60Hz
Medidas del equipo	2481mm x 9224mm x 2059mm
EPP requerido (No se incluye)	Gafas para 1060nm Mascarilla KN95 Sistema de extracción de gases
Nivel de protección IP	IP54
Peso total del equipo	2800 kg
Humedad relativa	< 85%
Temperatura de trabajo	10 – 30o C
Certificaciones	CE, RoHS

*Cuando se corta diámetros pequeños puede requerirse el apoyo de una barra de cobre para evitar que el láser cruce hacia la parte inferior del tubo.
**El tamaño de perfil máximo depende del tipo de perfil, la sección del perfil debe circunscribirse dentro de un círculo de diámetro de 160mm.
***En dependencia del espesor y tipo de material.

MEDIDAS DEL EQUIPO:

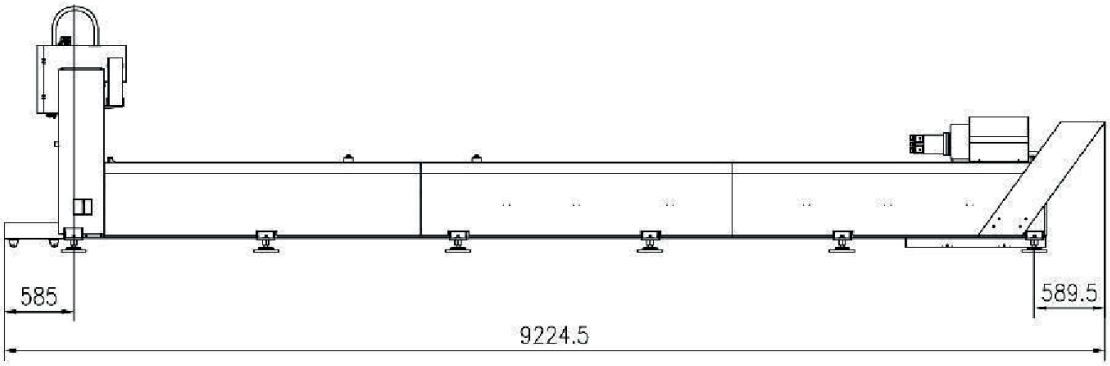

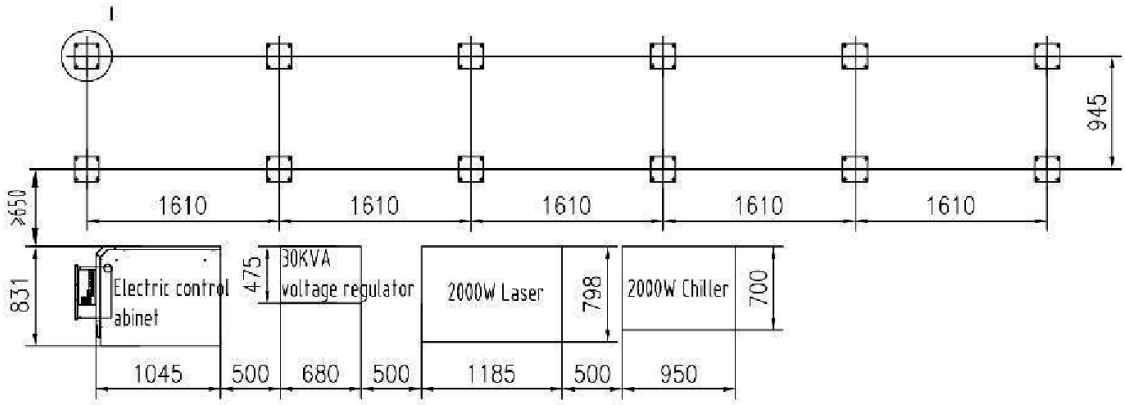

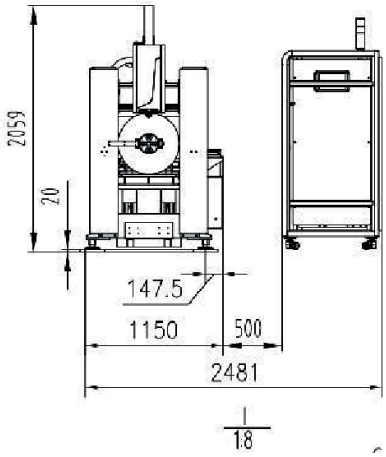

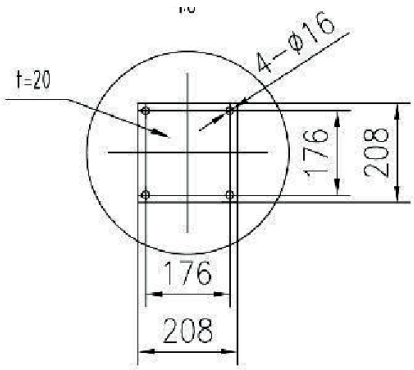

Materiales aplicables

Fuente de láser Fibra

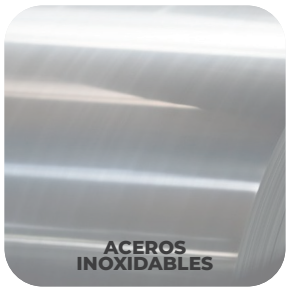

MATERIAL	1500W	3000W	6000W
ACERO ASTM A36 (“Negro o Dulce”)	12mm O2 2mm N2 1.5mm Aire	16mm O2 3mm N2 2.5mm Aire	20 mm O2 5 mm N2 4 mm Aire
ACERO INOXIDABLE ASTM 304	4.5mm N2 4mm Aire	8mm N2 7mm Aire	12mm N2 10mm Aire
ALUMINIO ESTRUCTURAL ASTM 6061	2.5mm N2 2mm Aire	4mm N2 3.5mm Aire	7mm N2 6mm Aire
LATÓN C27200	1.5mm N2 1mm Aire	3mm N2 2.5mm Aire	6mm N2 5mm Aire
ACERO GALVANIZADO ASTM A653	1mm N2 0.8mm Aire	2mm N2 1.5mm Aire	3mm N2 2.5mm Aire

FORZA Laser

Piezas fabricadas

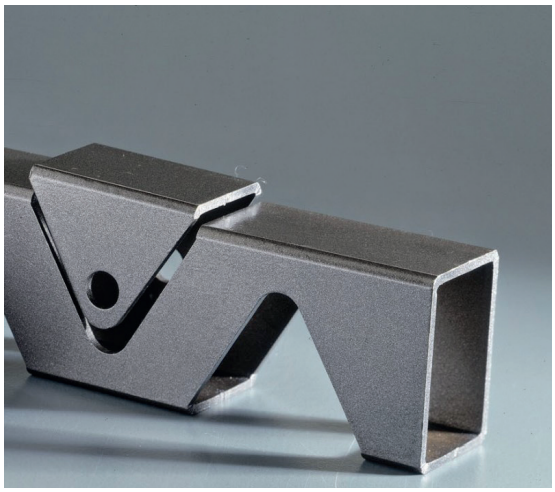

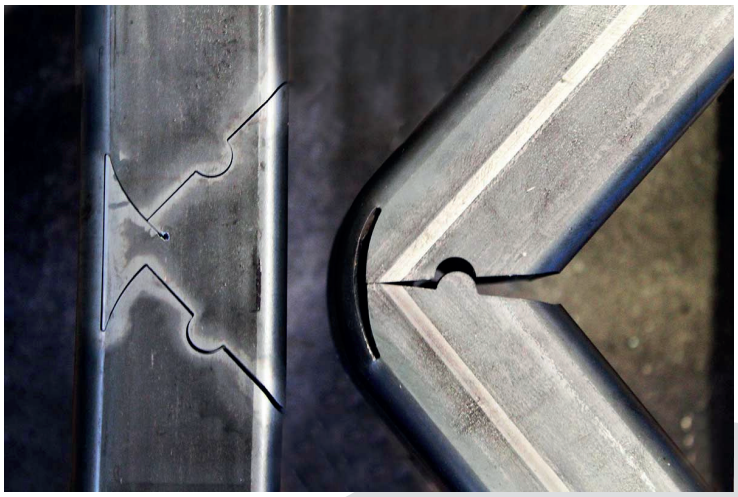

“Superamos tus espectativas”

Contáctanos